СФЕРА ПРИМЕНЕНИЯ

KROSS8 K2810

ПРЕДПОСЫЛКИ

Для правильной установки петли нужно учитывать различные факторы, обеспечивающие эффективную работу петель на протяжении всего времени эксплуатации.
В частности, необходимо знать ширину панели и межосевое расстояние, которое вы хотите использовать для установки петель.

Межосевое расстояние у петель: Это расстояние между центром самой верхней петли и центром самой нижней петли на дверном полотне.
Межосевое расстояние влияет на несущую способность петель: меньшее межосевое расстояние, меньшая нагрузка петель. Несущая способность петель обратно пропорциональна ширине дверного полотна: чем шире дверное полотно, тем меньше должна быть нагрузка на петли.

Увеличивая межосевое расстояние, можно сбалансировать горизонтальную нагрузку на петли

ТАБЛИЦА ПРИМЕНЕНИЯ

-В следующей таблице показано соотношение между межосевым расстоянием, шириной и весом (максимально допустимым) для полотна с 2 петлями **KROSS8 K2810**

Межосевое расстояние петель (мм)	K2810 - 100 Кг - N° 2 петли												
2000		100	100	100	100	100	100	100	100	100	96	93
1950		100	100	100	100	100	100	100	100	98	94	90
1900		100	100	100	100	100	100	100	99	95	91	88
1850		100	100	100	100	100	100	100	97	93	89	86
1800		100	100	100	100	100	100	98	94	90	87	83
1750		100	100	100	100	100	100	96	92	88	84	81
1700		100	100	100	100	100	97	93	89	85	82	79
1650		100	100	100	100	99	94	90	86	83	79	76
1600		100	100	100	100	96	92	87	84	80	77	74
1550		100	100	100	98	93	89	85	81	78	75	72
1500		100	100	100	95	90	86	82	78	75	72	69
1450		100	100	97	92	87	83	79	76	73	70	67
1540	***100***											
	926	700	800	900	950	1000	1050	1100	1150	1200	1250	1300
	Ширина дверного полотна (мм)											

- Тестовая дверь: межосевое расстояние 1540 мм - ширина 926 мм - угол открывания 0°-90°.
- Обратите внимание: вес двери должен включать в себя вес фурнитуры и любых декоративных элементов.
Вес учитывается для гладкого полотна, без учета стеклянных вставок, смещающих центр тяжести от геометрического центра двери.

ООО “Крона Кобленц” - 109316, г. Москва, Остаповский проезд, дом 5, строение 17, этаж 1, офис 109 Тел : +7 (495) 532-74-32 , info@kronakoblenz.ru

ПРИМЕРЫ УСТАНОВКИ

Ниже приведены примеры по нестандартному монтажу, но хотим обратит Ваше внимание, что совместное применение скрытых петель с другими устройствами: дверными доводчиками, ограничителями открывания двери, ручками антипаника, автоматическими порогами и т.д. не учтено в таблицах грузоподъёмности и должно быть проверено клиентом.

ДОБАВЛЕНИЕ ТРЕТЬЕЙ ПЕТЛИ ПО ЦЕНТРУ ДВЕРИ

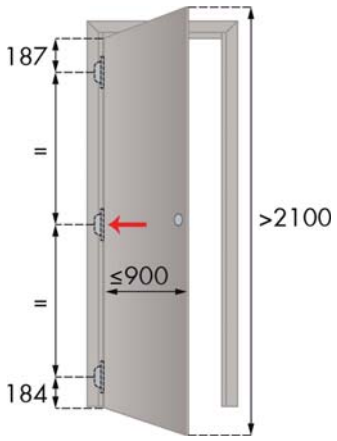

В этих случаях необходимо устанавливать третью петлю по центру дверного полотна для сохранения плоскости двери:
- если двери выше 2100 мм;
- если двери устанавливаются в помещениях с повышенной влажностью;
- если двери из тонкого или легкого материала;
- если двери эксплуатируются в помещениях с разными температурными режимами

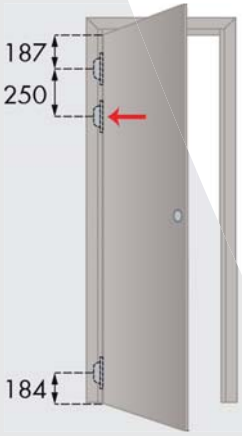

ДОБАВЛЕНИЕ ТРЕТЬЕЙ ПЕТЛИ С СМЕЩЕНИЕМ К ВЕРХНЕЙ

При наличии доводчика требуется минимум 3 петли. Третья петля служит усилением для верхней и устанавливается на расстоянии 250 мм по центрам петель.
ВАЖНО: рекомендуется отрегулировать доводчик до минимального усилия при котором он может работать. Высокое усилие доводчика может нарушить работу петель. Кроме того, если в доводчике есть функция ограничителя открывания двери, ее необходимо отключить, чтобы обеспечить максимально продолжительную работу петель.

ДОБАВЛЕНИЕ ТРЕТЬЕЙ ПЕТЛИ СО СМЕЩЕНИЕМ К НИЖНЕЙ

При наличии ограничителей открывания двери или автоматического порога требуется 3 петли. Третья петля служит усилением нижней и устанавливается на расстоянии 250 мм по центрам петель.
ВАЖНО: дверной ограничитель должен быть установлен как можно дальше от оси вращения двери. Мы рекомендуем установку на расстоянии около 75% от ширины двери по направлению к замку.
ВАЖНО: рекомендуется отрегулировать автоматический порог до минимального усилия при котором он может работать. Высокое усилие автоматического порога может нарушить работу петель.

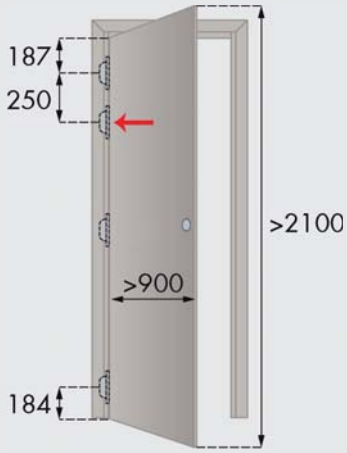

ДОБАВЛЕНИЕ ЧЕТВЕРТОЙ ПЕТЛИ С СМЕЩЕНИЕМ К ВЕРХНЕЙ

Для дверей высотой более 2100 мм и шириной более 900 мм или для установки в общественных местах с высокой проходимостью (в школах, больницах или аэропортах) рекомендуется установка 4-х петель. Четвертая петля служит усилением для верхней и устанавливается на расстоянии 250 мм по центрам петель.